Projecteur LED à détection

XLED home 2 XL S

V2 noir
EAN 4007841 030049
Réf. 030049
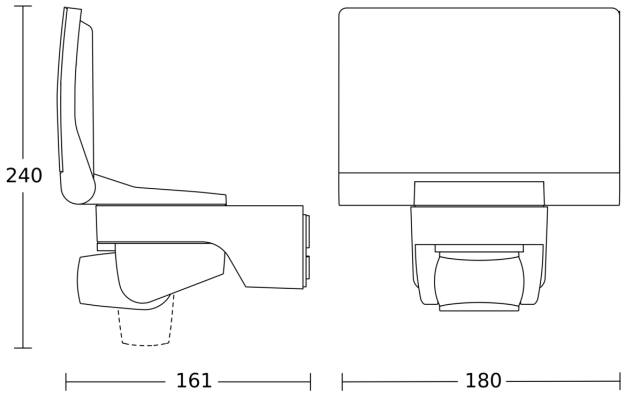
Dessin dimensionnel